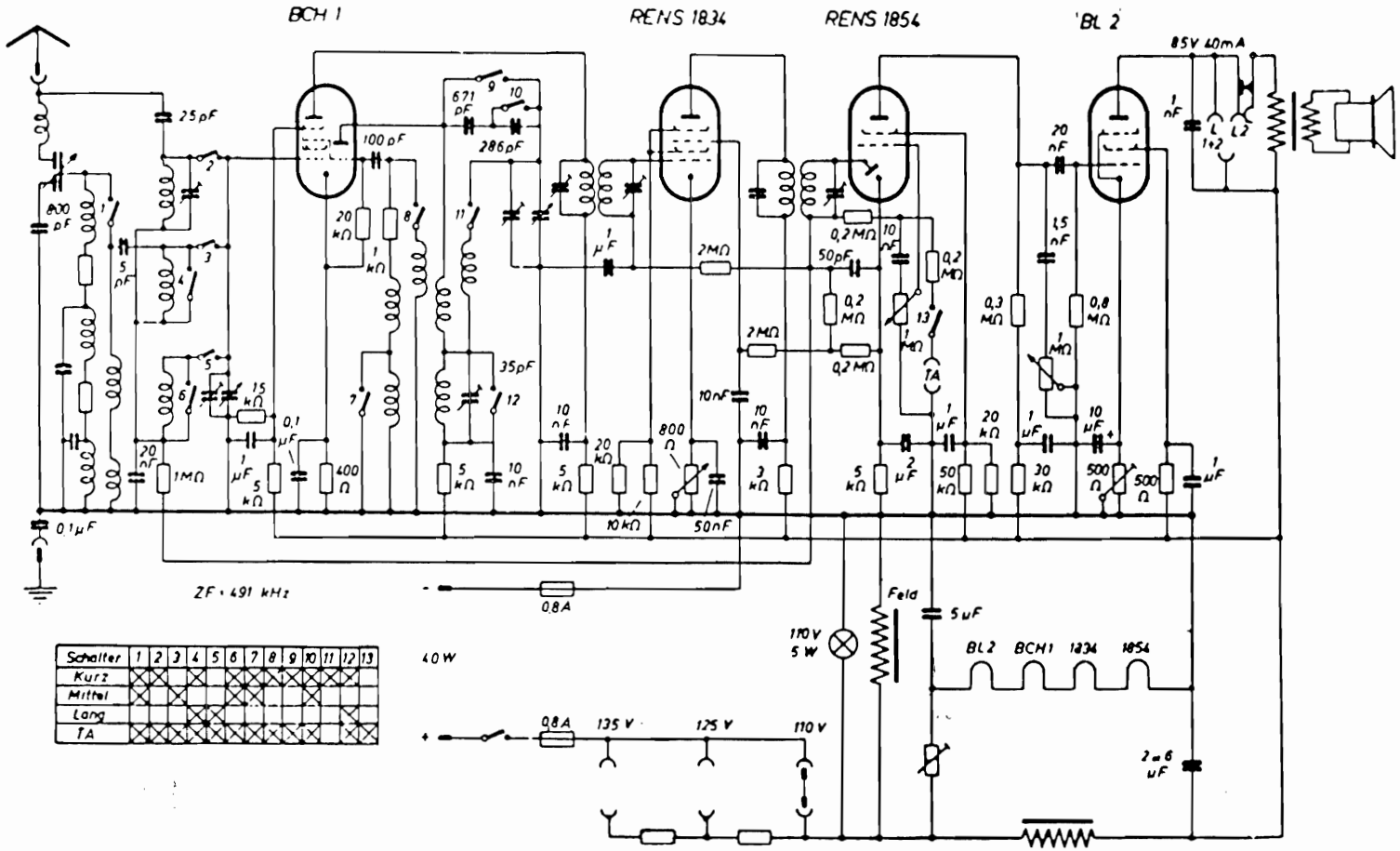Blaupunkt 4 G 6/100 V