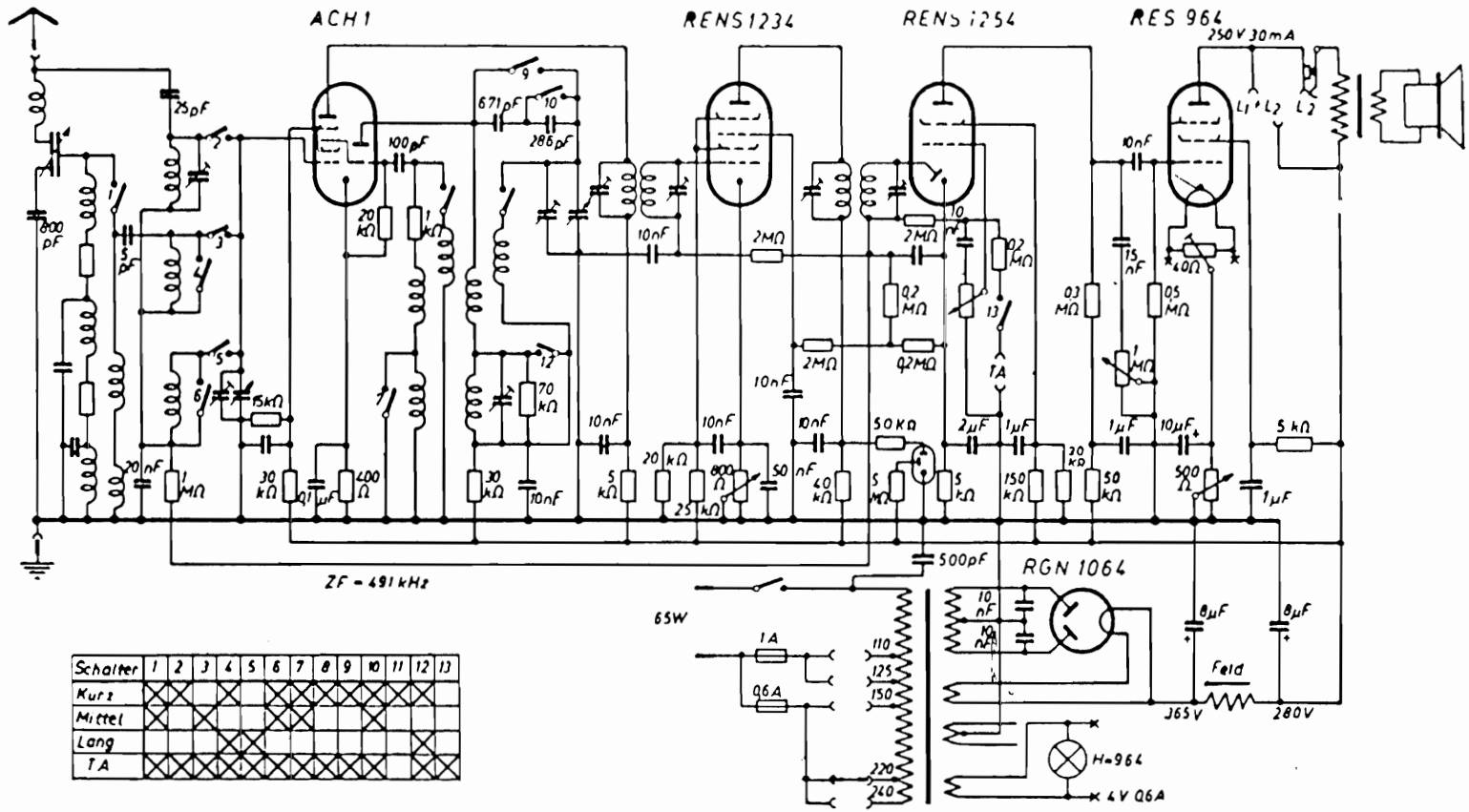
ACH1
RENS1234
RENS1254
RES 964
250V 30mA
L1 L2 L3
RGN 1064
ZF = 491 kHz
65W
1A
0,6A
110
125
150
220
240
H=964
4V 0,6A
Feld
365V
280V
8µF
8µF
500pF
TA
Schalter 1 2 3 4 5 6 7 8 9 10 11 12 13
Kurz
Mittel
Lang
TA