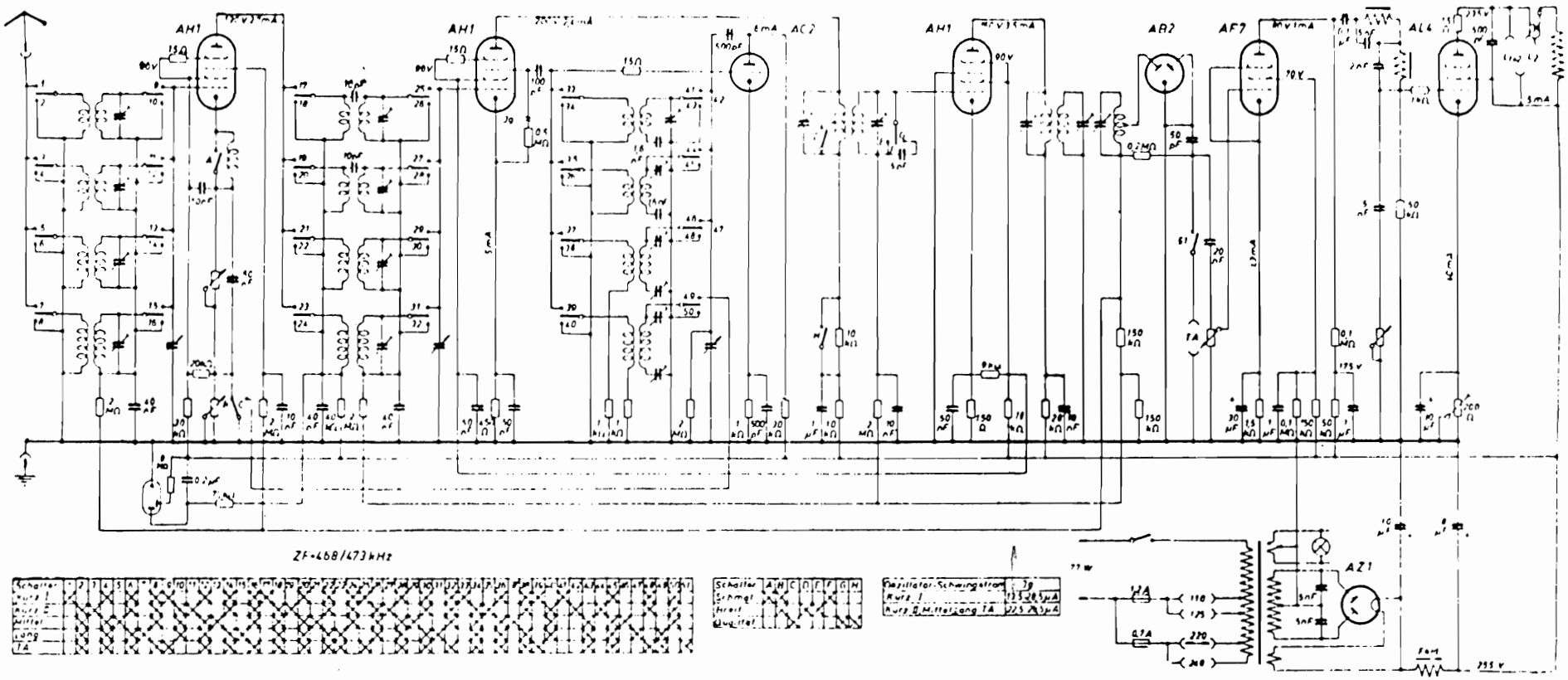Blaupunkt 5 W 86