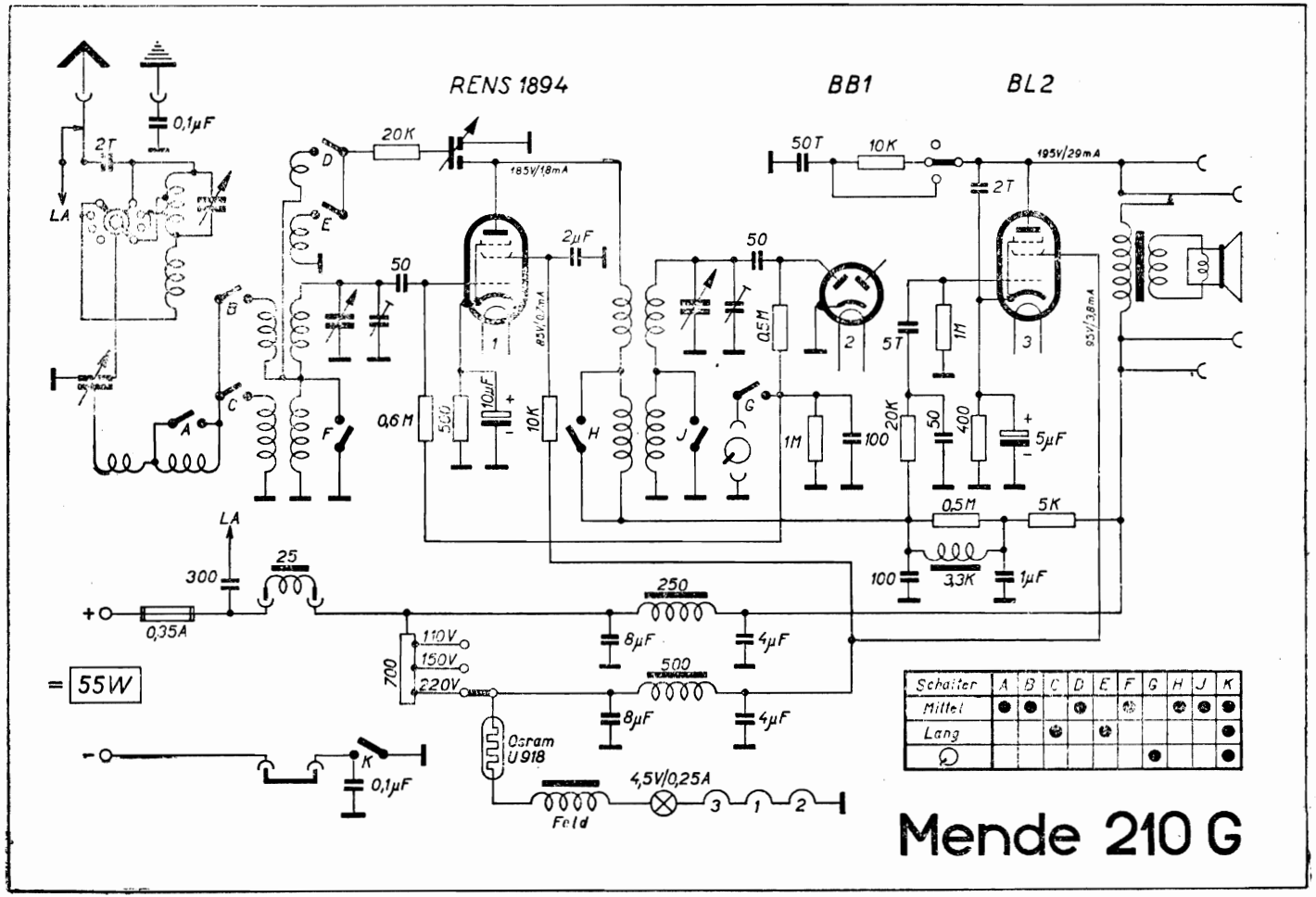
RENS 1894
BB1
BL2
0,1µF
2T
LA
20K
185V/18mA
50T
10K
195V/29mA
2T
50
2µF
50
0,5M
5T
1M
85V/0,7mA
85V/3,8mA
0,6M
500
10µF
10K
1M
100
20K
50
400
5µF
0,5M
5K
100
3,3K
1µF
LA
300
25
250
0,35A
110V
150V
220V
700
8µF
4µF
500
8µF
4µF
= 55W
Osram U 918
0,1µF
4,5V/0,25A
Feld
Schalter A B C D E F G H J K
Mittel
Lang
Mende 210 G