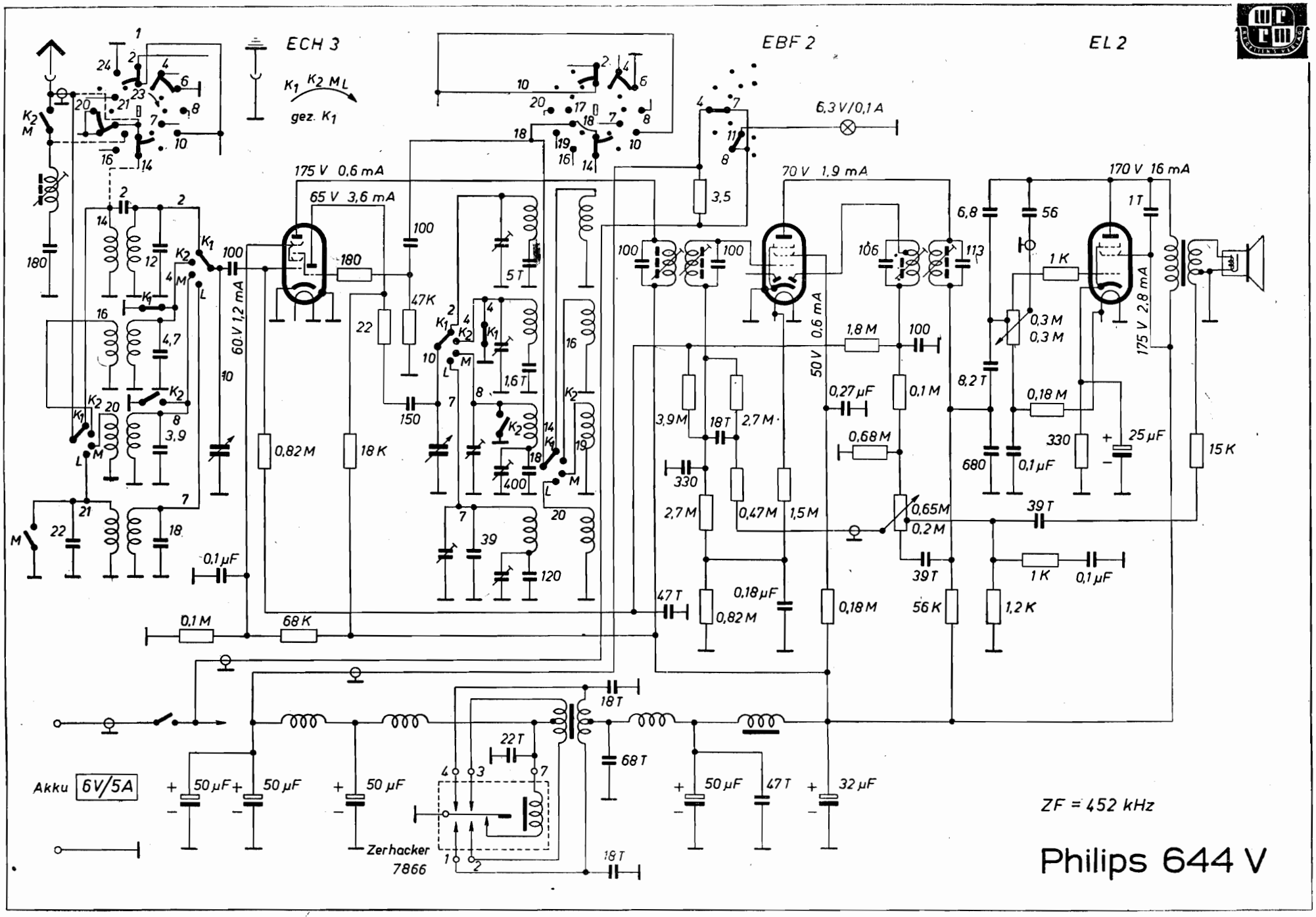
ECH 3
EBF 2
EL 2
K1 K2 ML
gez. K1
175 V 0,6 mA
65 V 3,6 mA
70 V 1,9 mA
170 V 16 mA
6,3 V/0,1 A
60 V 1,2 mA
50 V 0,6 mA
175 V 2,8 mA
Akku 6V/5A
Zerhacker 7866
ZF = 452 kHz
Philips 644 V