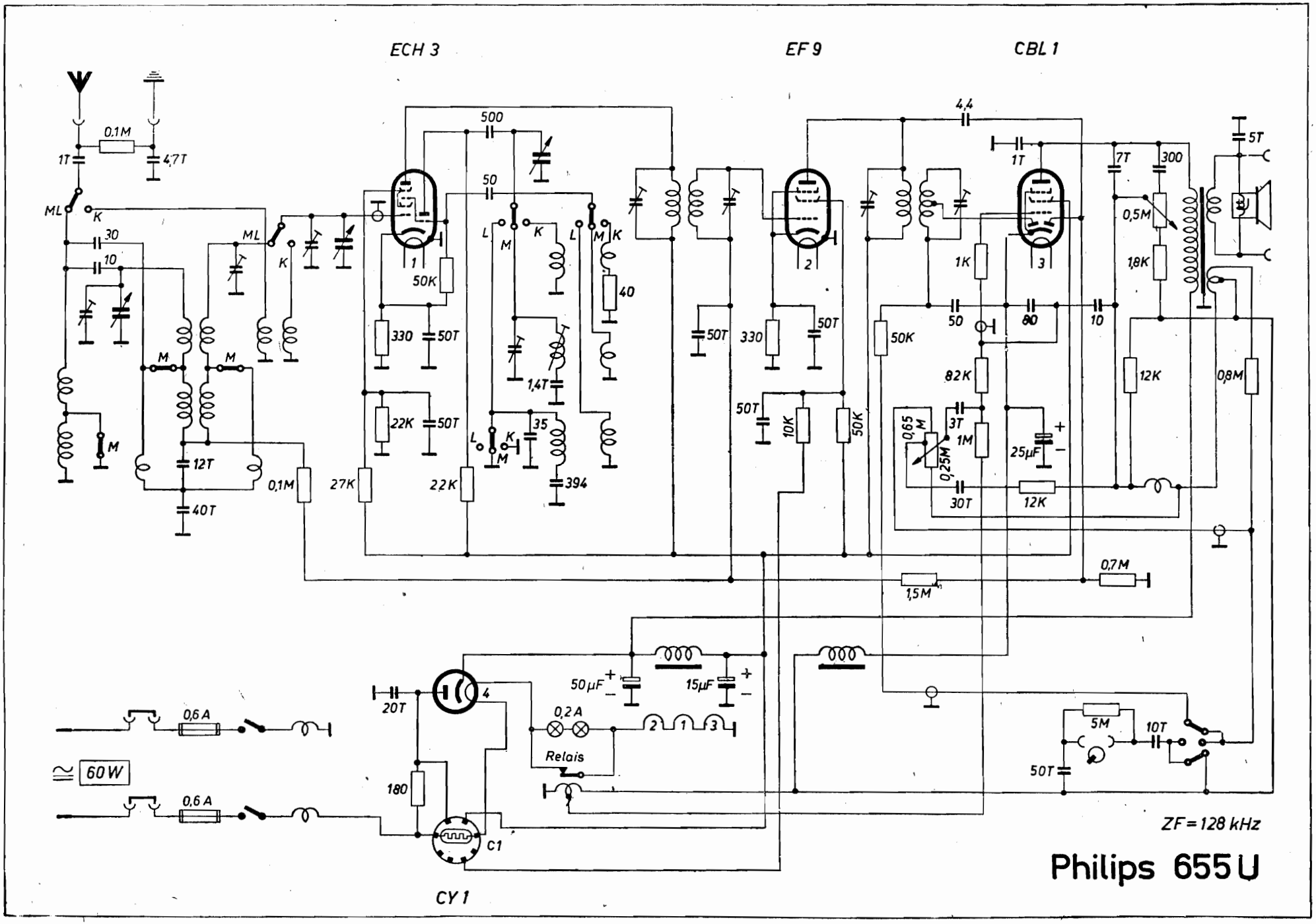
ECH 3
EF 9
CBL 1
CY 1
0,1M
1T
4,7T
ML
K
30
10
M
12T
40T
0,1M
27K
500
50
50K
330
50T
22K
50T
22K
L
M
K
1,4T
35
394
40
50T
330
50T
50T
10K
50K
4,4
1T
50
80
10
1K
82K
3T
1M
0,65 M
0,25M
25µF
30T
12K
50K
7T
300
0,5M
1,8K
12K
5T
0,8M
0,7M
1,5M
50µF
15µF
20T
0,2A
Relais
180
0,6 A
0,6 A
60 W
5M
10T
50T
ZF = 128 kHz
Philips 655 U