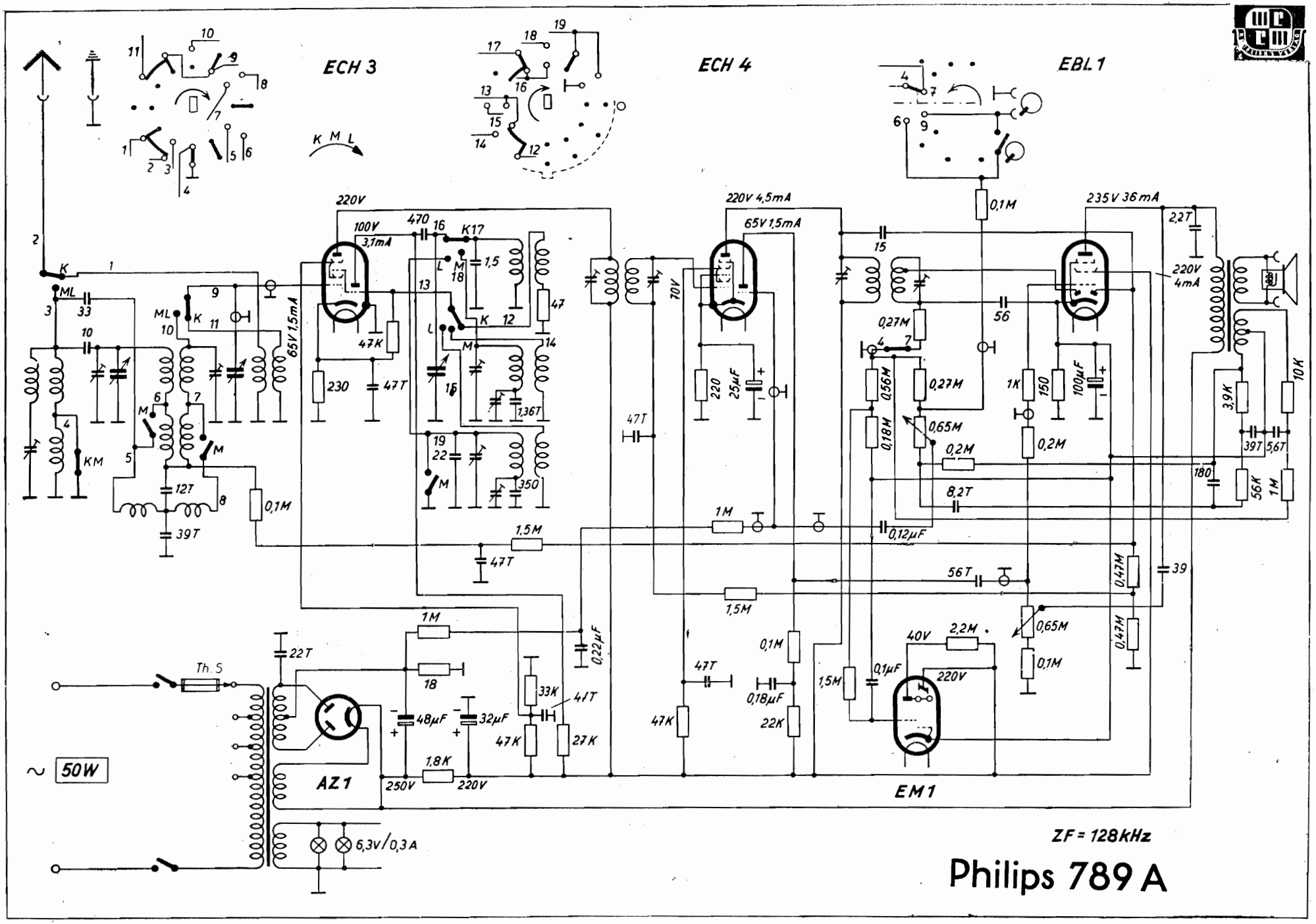
ECH 3
ECH 4
EBL 1
AZ1
EM1
K M L
220V
100V
3,1mA
470
K17
1,5
47
47K
230
47T
65V 1,5mA
220V 4,5mA
65V 1,5mA
70V
220
25µF
0,1M
235V 36mA
2,2T
220V
4mA
56
0,27M
0,56M
0,18M
0,65M
0,2M
1K
150
100µF
10K
3,9K
39T
5,6T
180
56K
1M
8,2T
0,12µF
1,5M
39
0,47M
33
10
12T
39T
KM
ML
1M
22T
Th. S
48µF
32µF
1,8K
250V
220V
33K
41T
27K
0,22µF
0,1M
0,18µF
22K
40V
2,2M
0,1µF
6,3V/0,3A
50W
ZF = 128kHz
Philips 789 A