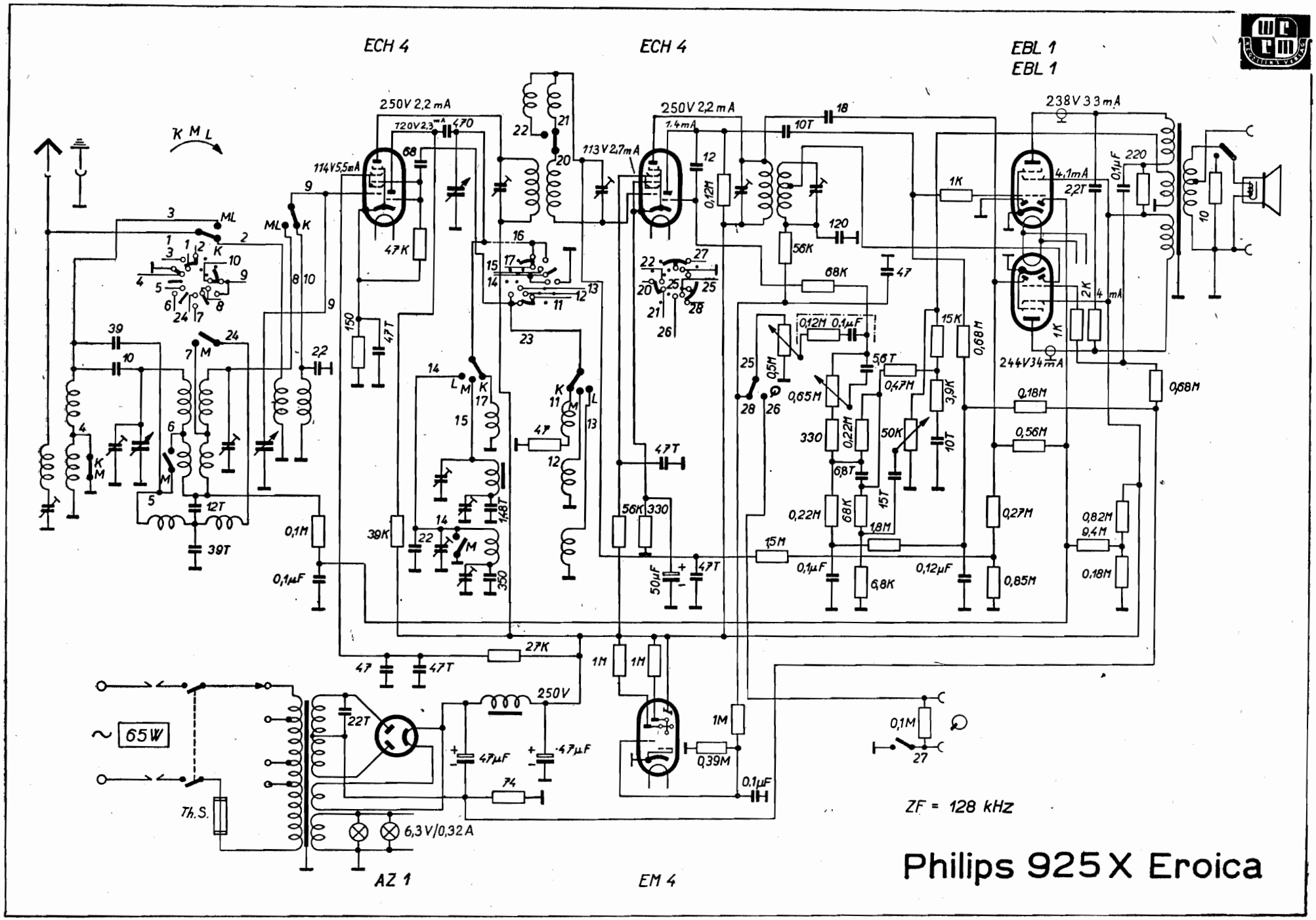
ECH 4
ECH 4
EBL 1
EBL 1
250V 2,2 mA
120V 2,3 mA
114V 5,5 mA
113V 2,7 mA
250V 2,2 mA
238V 3,3 mA
244V 3,4 mA
4,1 mA
K M L
ML
65W
Th.S.
6,3 V/0,32 A
250V
ZF = 128 kHz
AZ 1
EM 4
Philips 925 X Eroica