Archief RadioDatabase.nl
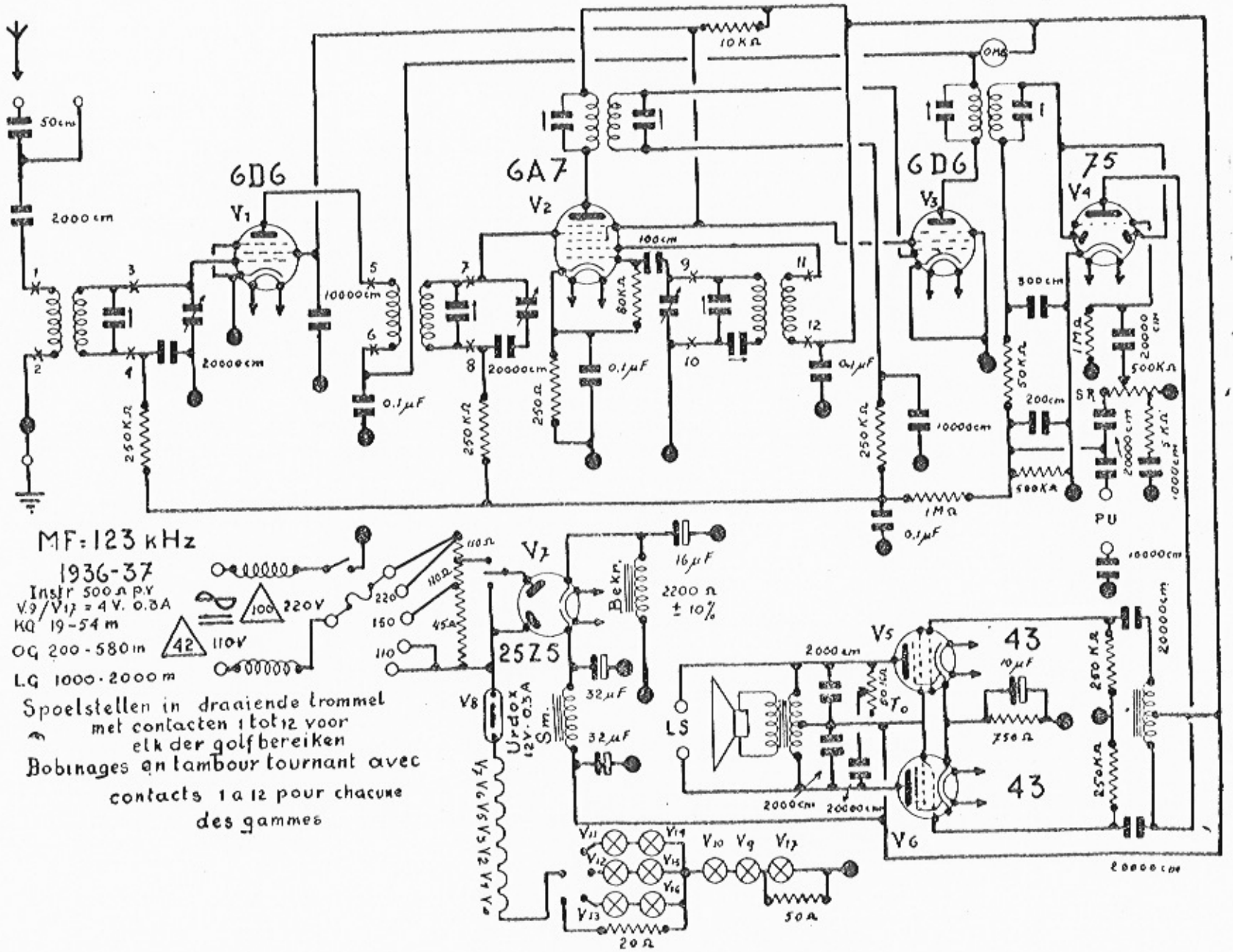
SBR 837 U.