Blaupunkt 4 W 55
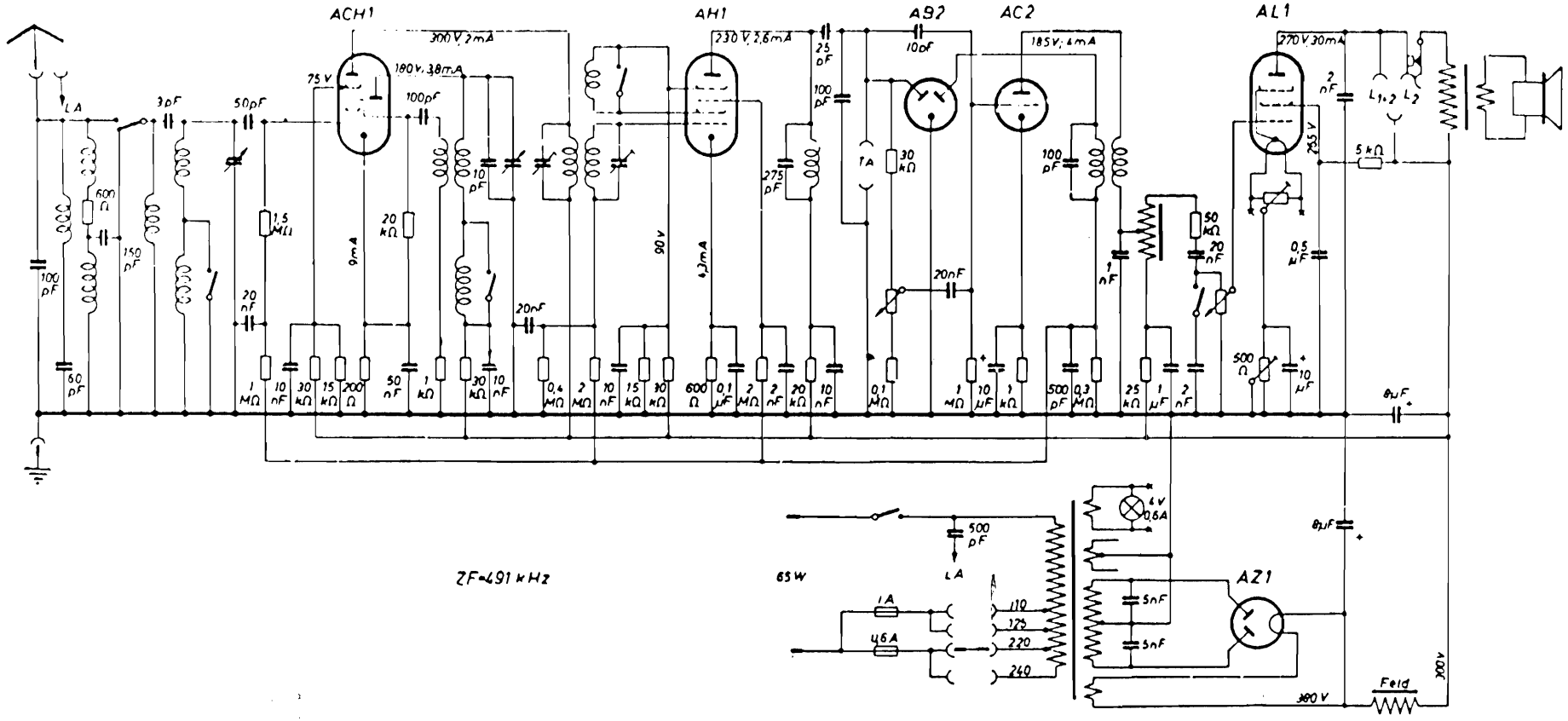
280