Blaupunkt 5 W 69

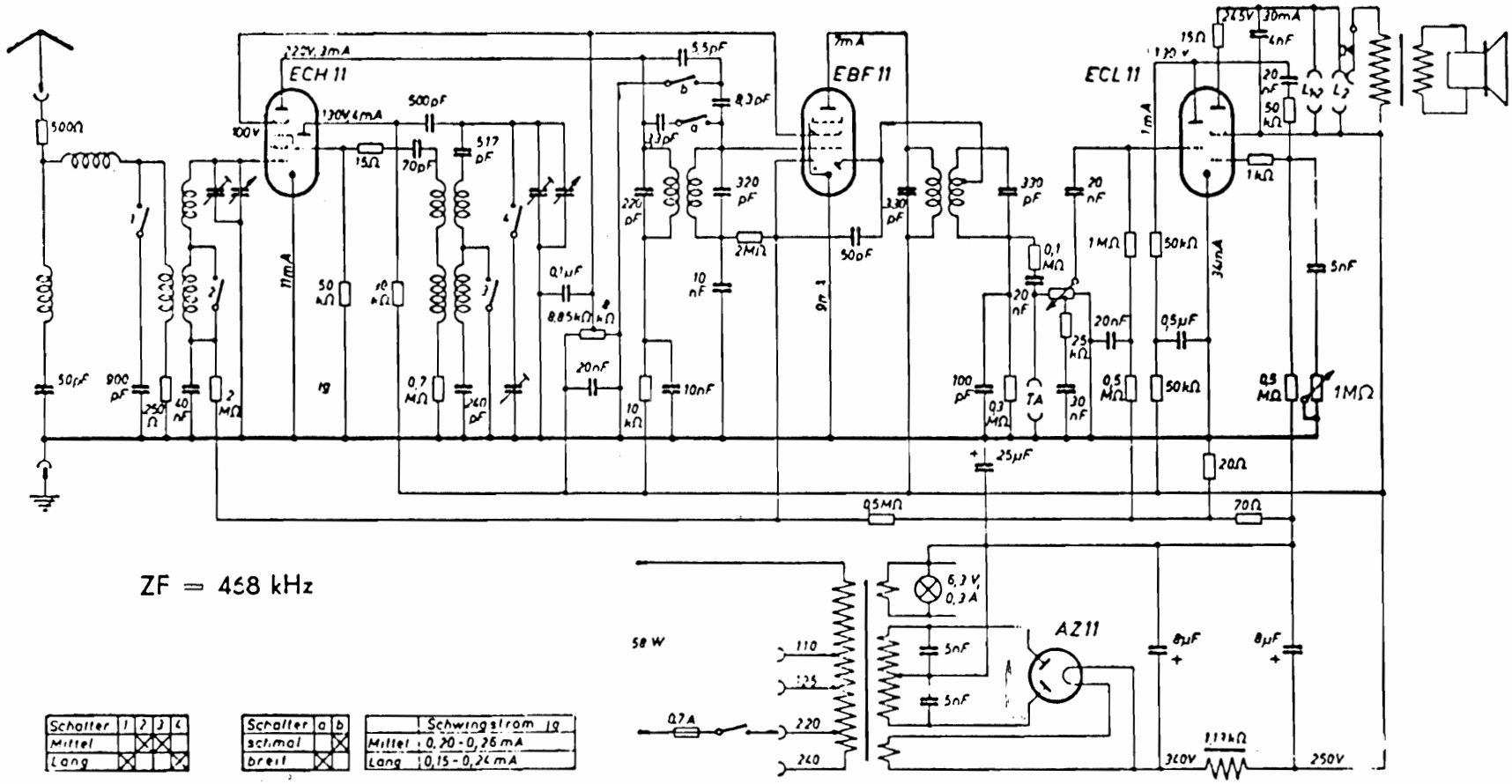

Schalter	1	2	3	4
Mittel		X	X	
Lang	X			X

Schalter	a	b
schmal		X
breit	X	

	Schwingstrom Ig
Mittel	0,20 - 0,26 mA
Lang	0,15 - 0,26 mA