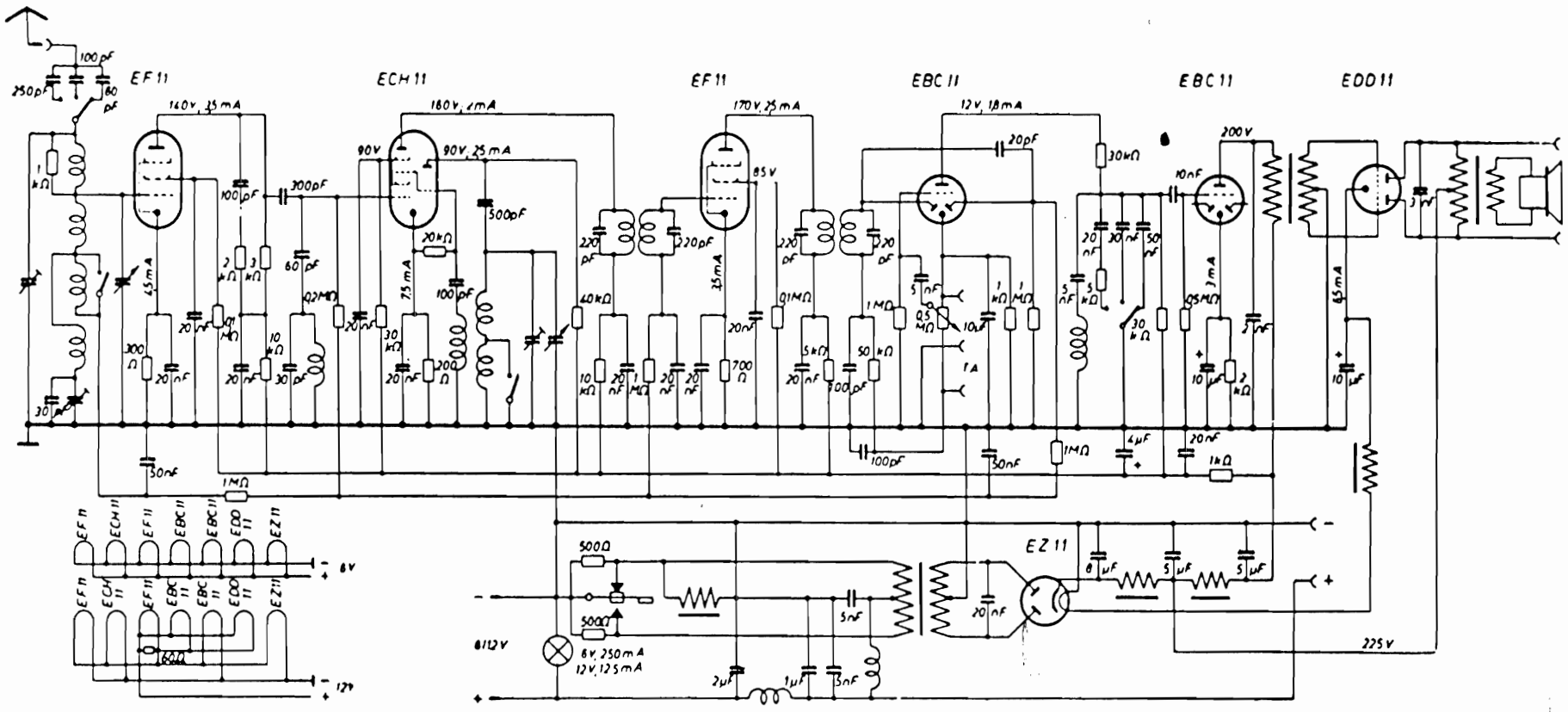
EF 11
ECH 11
EF 11
EBC 11
EBC 11
EDD 11
EZ 11
140 V, 3,5 mA
180 V, 2 mA
170 V, 2,5 mA
12 V, 1,8 mA
90 V, 2,5 mA
200 V
225 V
6 V, 250 mA
12 V, 125 mA
6/12 V