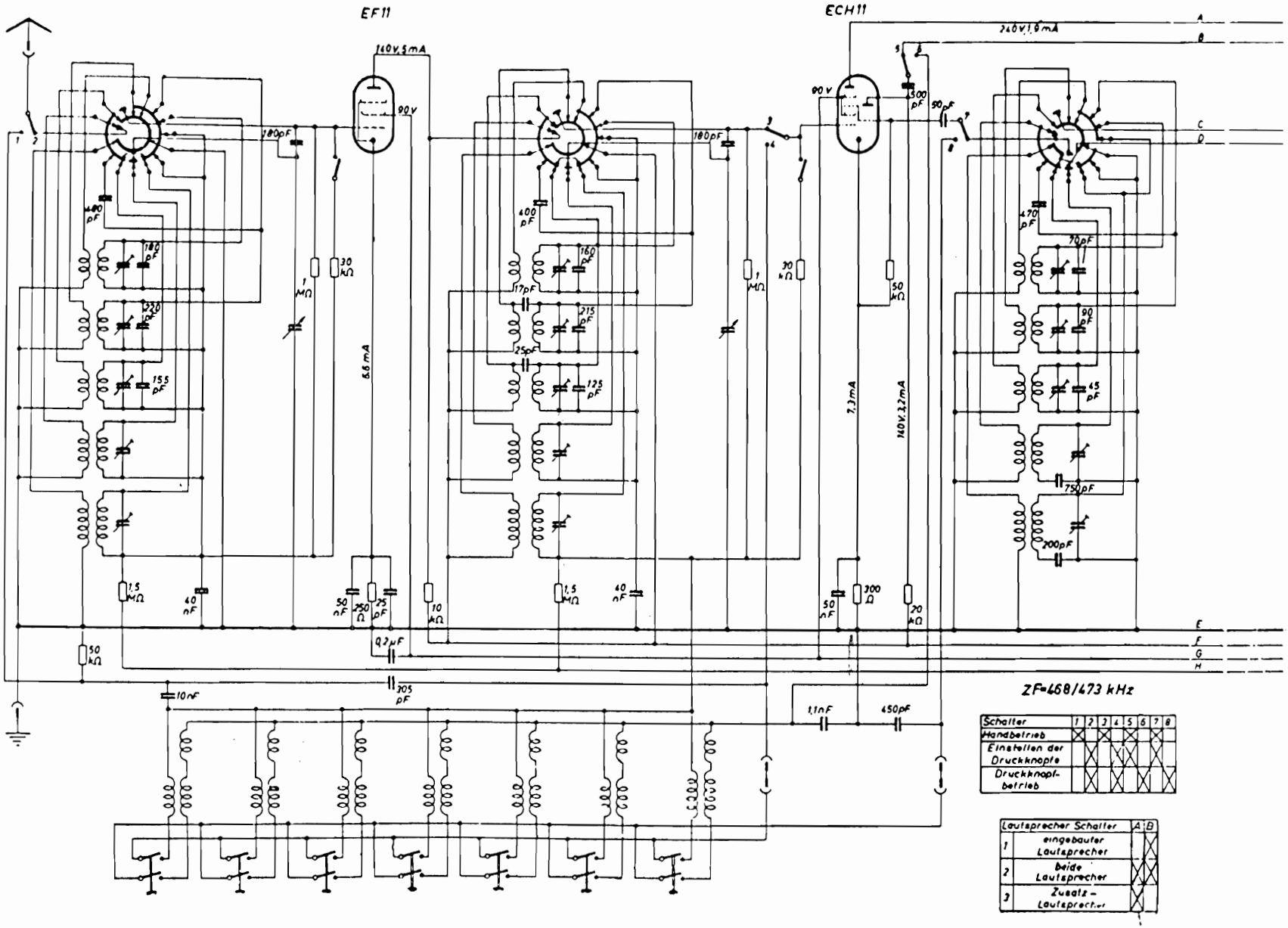

Schalter	1	2	3	4	5	6	7	8
Handbetrieb	X		X	X	X		X	
Einstellen der Druckknopfe		X		X	X	X	X	X
Druckknopf-betrieb		X		X	X	X	X	X

Lautsprecher Schalter		A	B
1	eingebauter Lautsprecher	X	
2	beide Lautsprecher	X	X
3	Zusatz-Lautsprecher		X
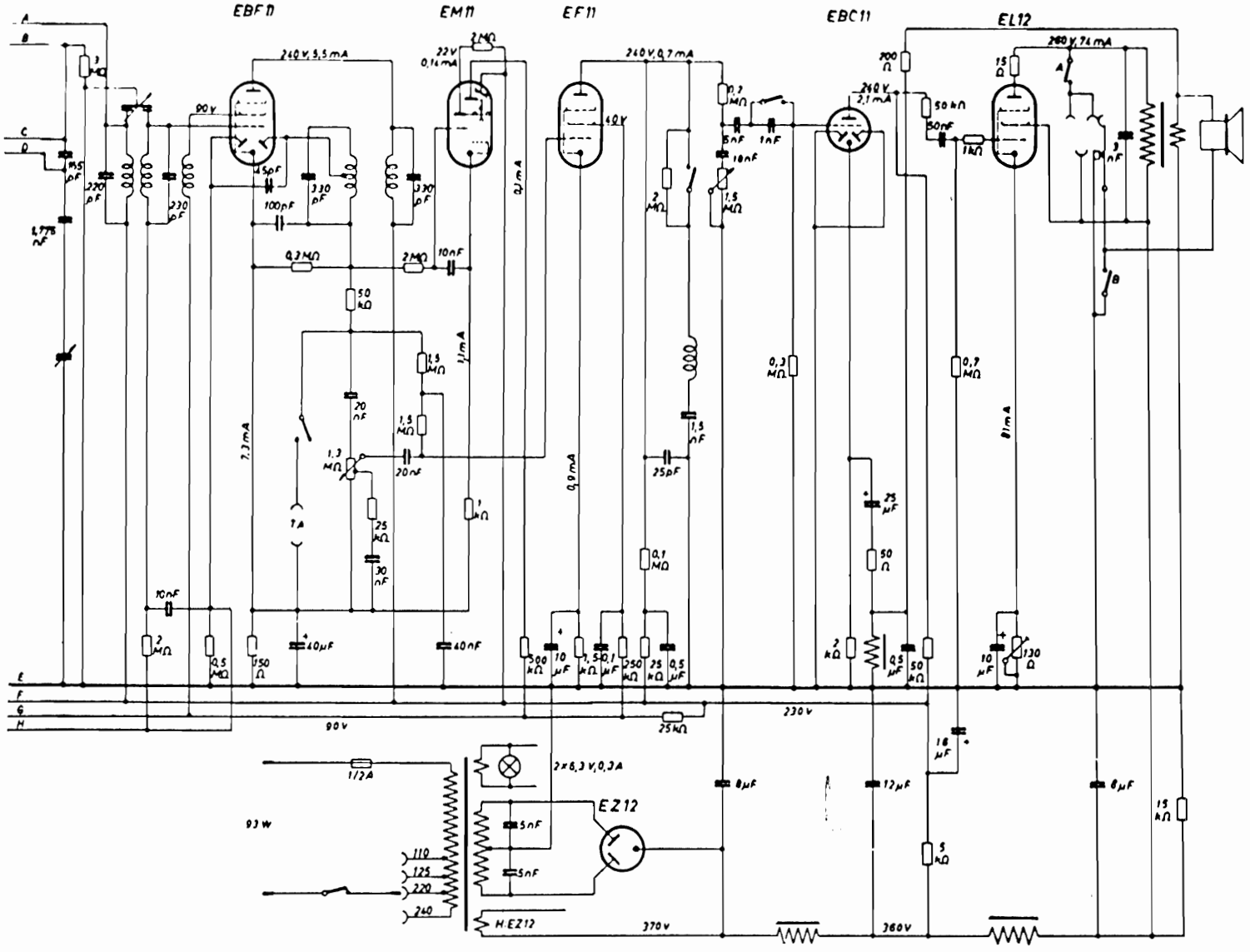
Blaupunkt 8 W 79