Archief RadioDatabase.nl

Telefunken

10

1928/29 · RM 39,50, mit Batterie und Spulen RM 61,85

Schaltung:	Geradeaus
Röhren:	3 (2 x RE 054, RE 134)
Kreise:	1
Wellenbereiche:	MW/LW durch auswechselbare Steckspulen
Lautsprecher:	Anschluß für Lautsprecher oder Kopfhörer
Betriebsspannung:	4-Volt-Akku für Röhrenheizung und 90-Volt-Anodenbatterie
Gehäuse:	Preßstoff
Skala/Abstimmung:	ungeeichte Skala auf dem Abstimmknopf
Gewicht:	1 kg (ohne Batterie)
Abmessung:	Breite 21,5 cm Höhe ca. 21 cm (mit Röhren) Tiefe 19 cm

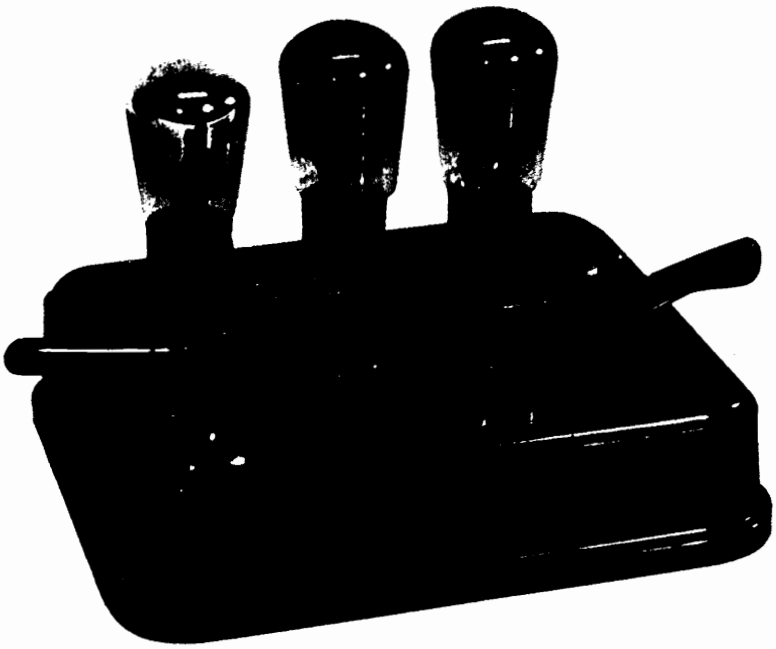

28 TE 01 H
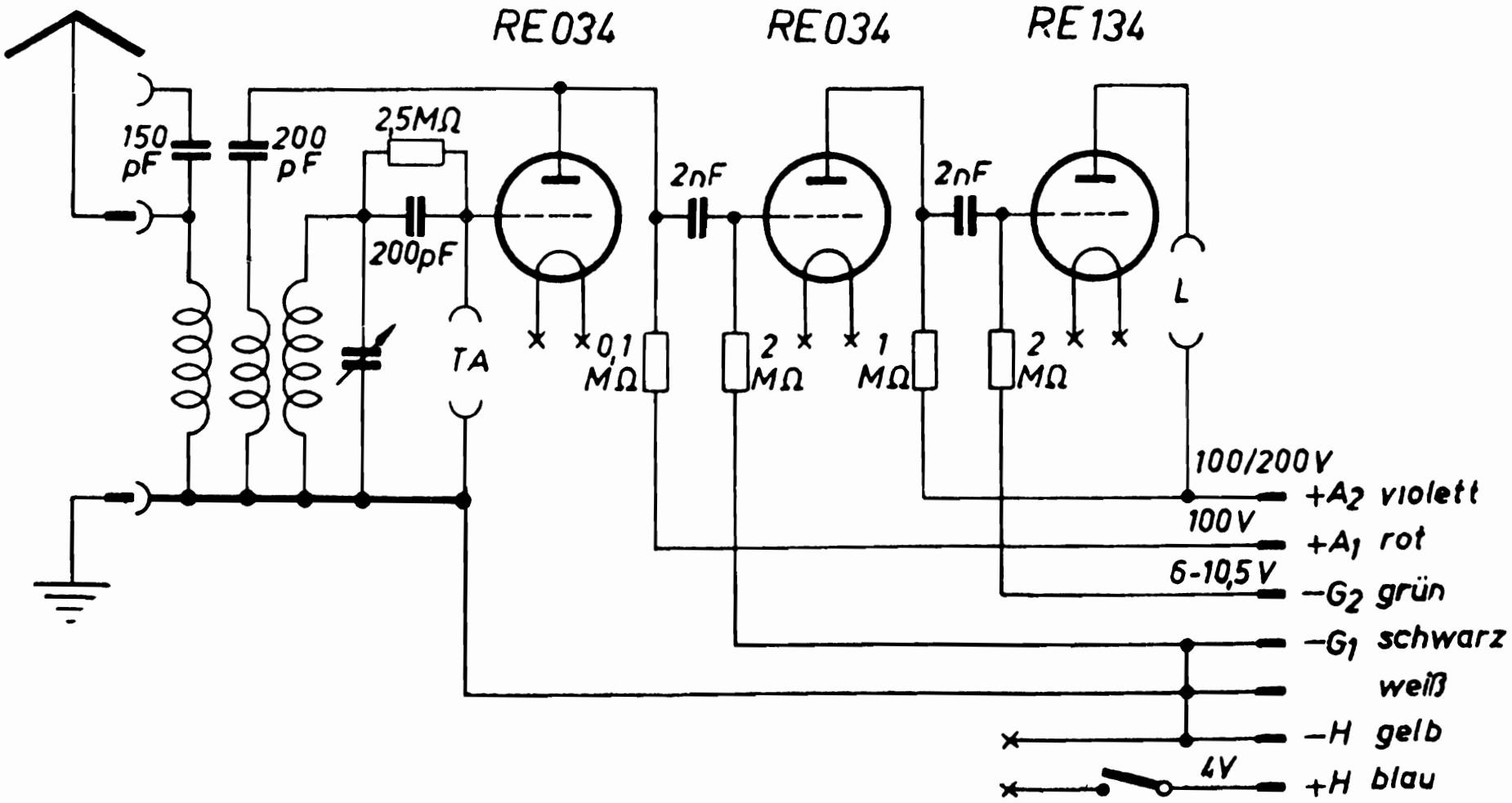
Archief RadioDatabase.nl