Archief RadioOntvangst.nl

T 656
WLK

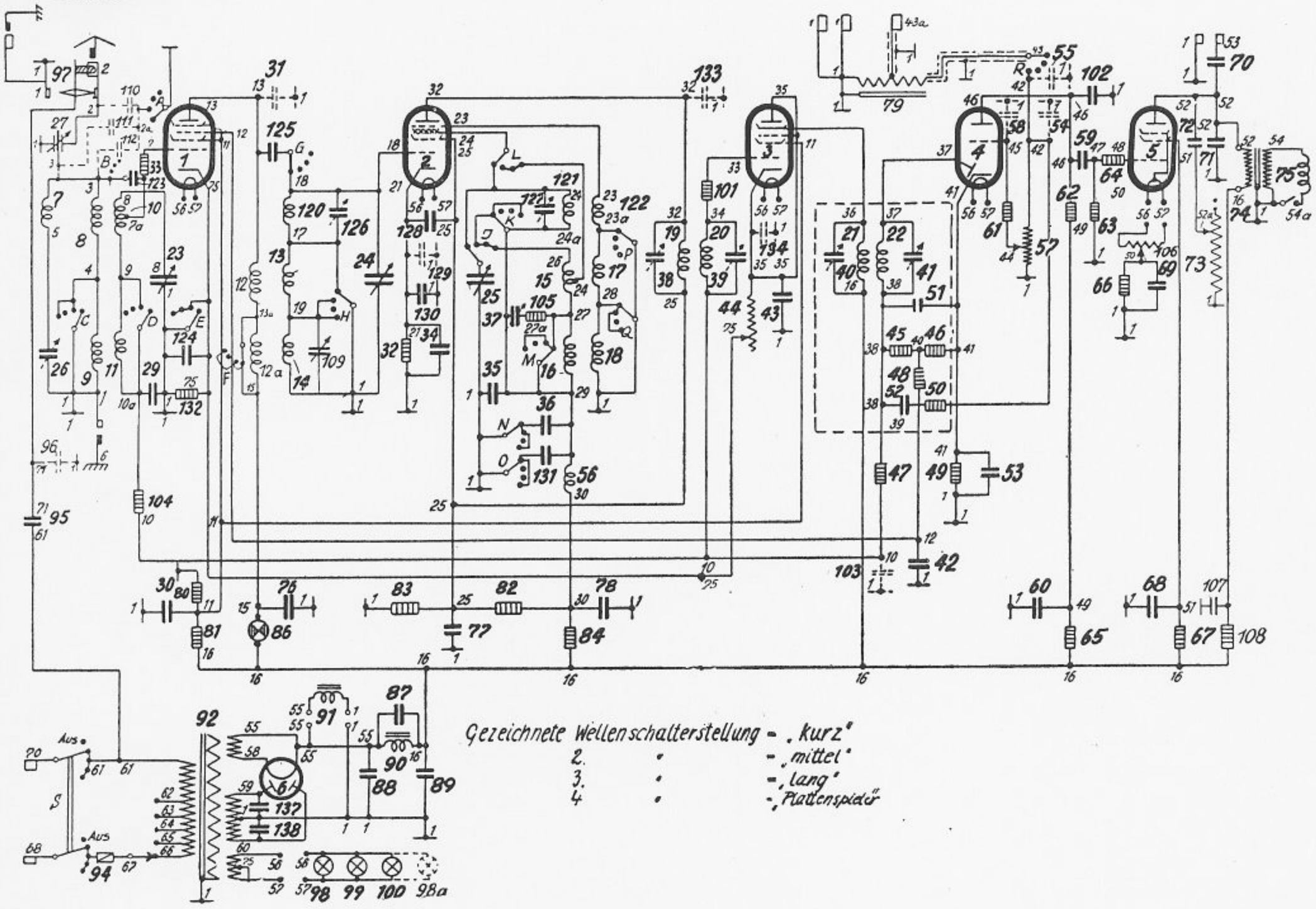

29	0,1 mF	50	0,2 MOhm	67	10.000 Ohm	83	35.000 Ohm	123	500 pF
30	1 mF	51	100 pF	68	0,5 mF	84	6000 Ohm	124	1000 pF
32	100 Ohm	52	5000 pF	69	8 mF	87	0,1 mF	125	500 pF
33	100 Ohm	53	8 mF	70	0, 25 mF	88	8 mF	127	4-40 pF
34	0,5 mF	57	1 MOhm	71	250 pF	89	8 mF	128	20.000 pF
42	0,1 mF	59	5500 pF	72	45.000 pF	95	250 pF	130	20.000 pF
43	0,5 mF	60	1 mF	73	50.000 Ohm	101	100 Ohm	131	20.000 pF
44	3000 Ohm	61	0,2 MOhm	76	0,5 mF	102	200 pF	132	400 Ohm
45	0,2 MOhm	62	0,3 MOhm	77	1 mF	104	0,1 MOhm	137	6000 pF
46	0,2 MOhm	63	1 MOhm	78	1 mF	105	100 Ohm	138	6000 pF
47	2 MOhm	64	5000 Ohm	80	20.000 Ohm	106	16 Ohm		
48	1 MOhm	65	40.000 Ohm	81	25.000 Ohm	107	1 mF		
49	10.000 Ohm	66	350 Ohm	82	15.000 Ohm	108	1400 Ohm		

BUIS	K	G2(4)	G3(5)	A	Atr	K	G2(4)	G3(5)	A	Atr
1 RENS 1234		85		300			4		8	
2 RENS 1224	1,4	98	2o5	98		14	1,6	10	3,5	
3 RENS 1234(max.)		340	70				3	4,5		
4 REN 924	3,6				75					0,5
5 RES 964	13	230		250			7		35	
6 RGN 2004	360									